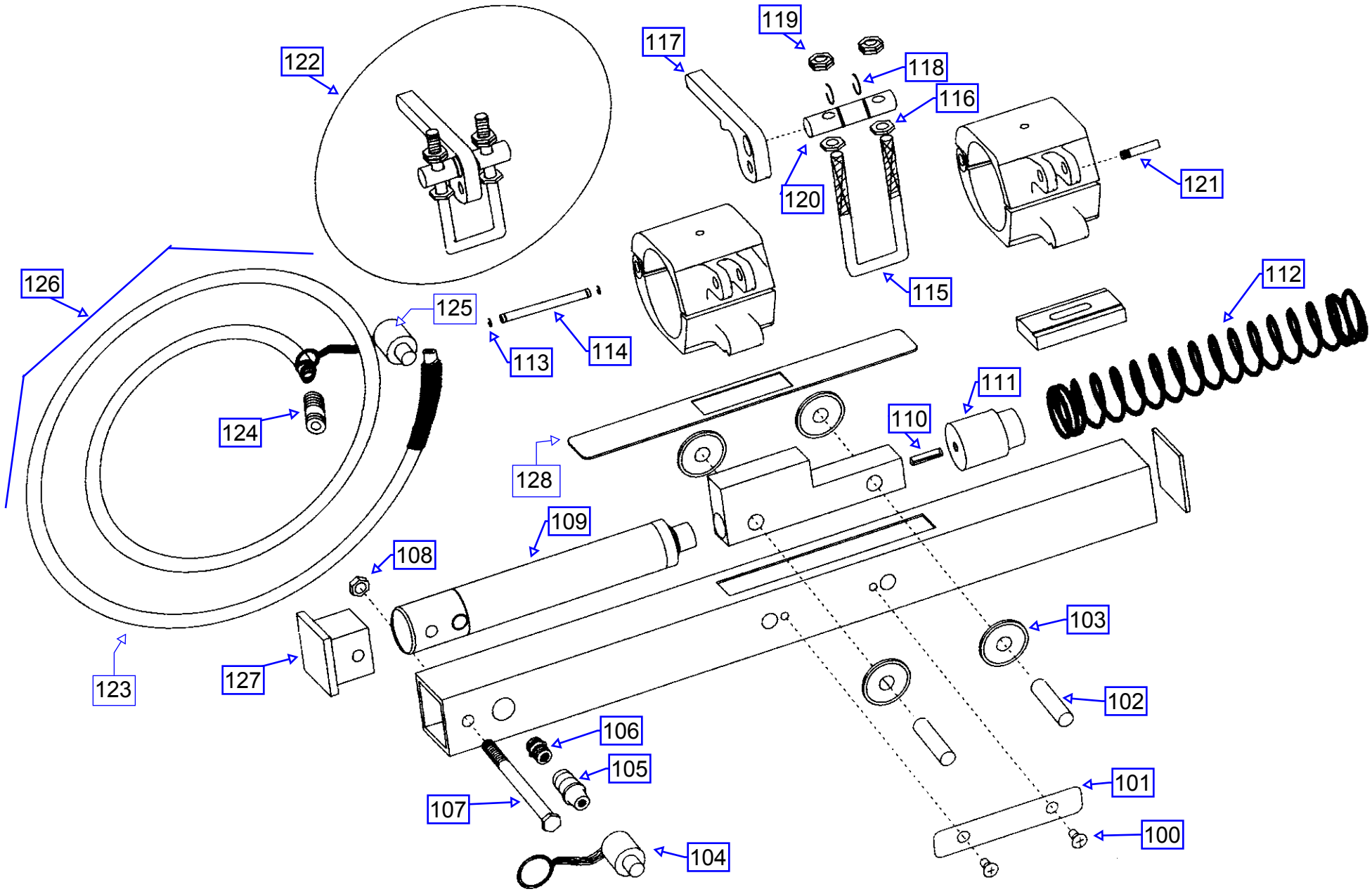
122
117
119
118
116
120
121
115
112
126
125
113
114
124
128
111
110
109
108
103
123
127
102
106
105
101
107
100
104